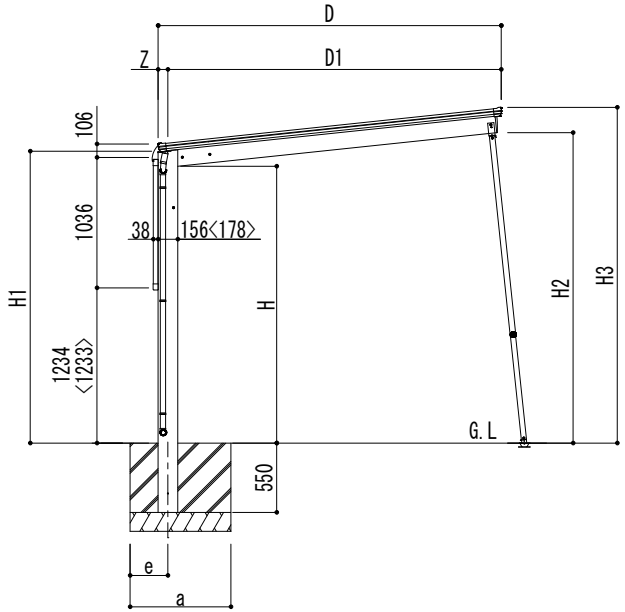

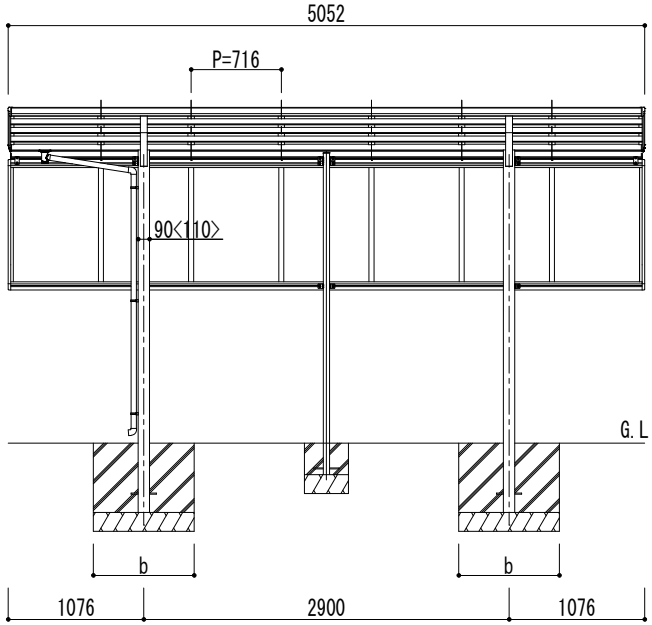

変更記事	設計監理 殿	工事名	アーバンルーフⅡ	照査	担当	作図	尺度	御受領印	Daisen ㈱大仙	図番
	施工 殿	図面名	レギュラータイプ サイドパネル 基本セット(1台用) 1000タイプ L50				1/30	年 月 日		